＜　平行置き　＞

＊本体の左右に壁がある場合、空気層25mm付防火壁を設けて
可燃壁から300mm以上離隔距離を確保してください。

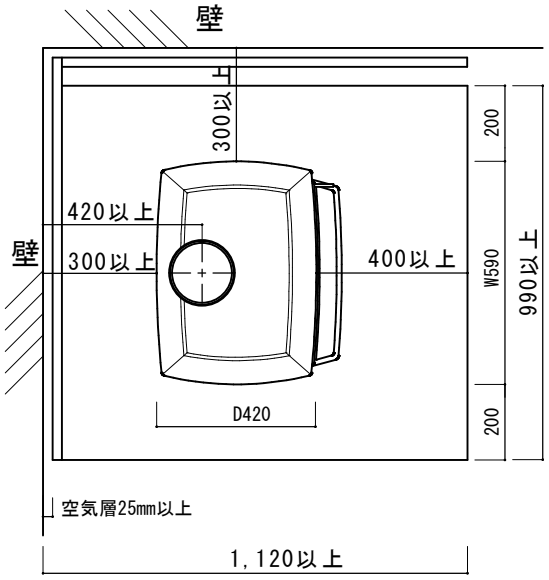

＜　コーナー置き　＞

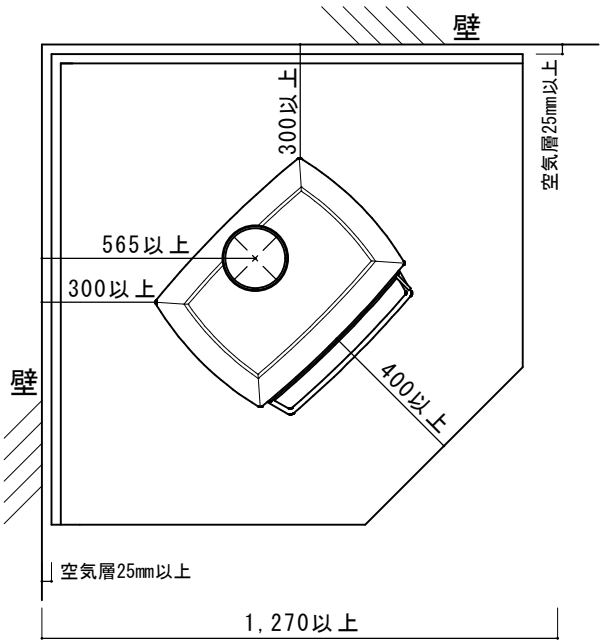

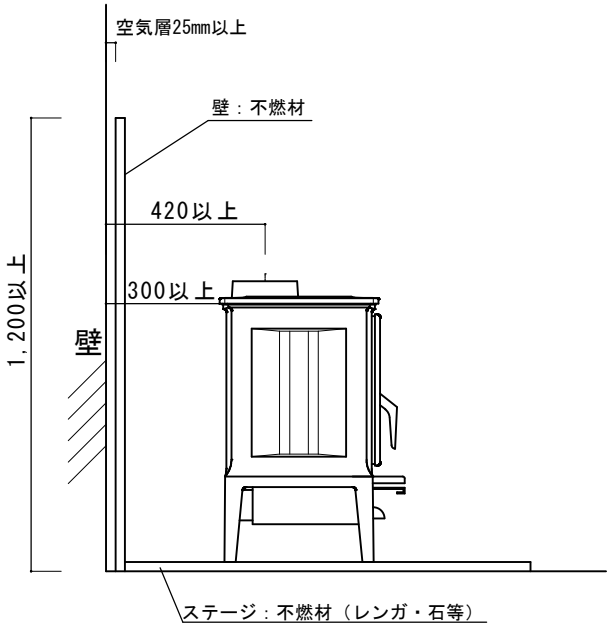

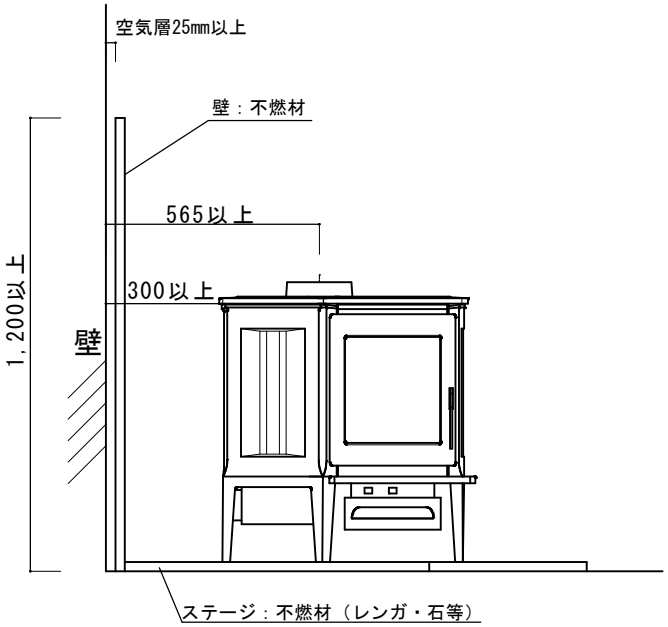

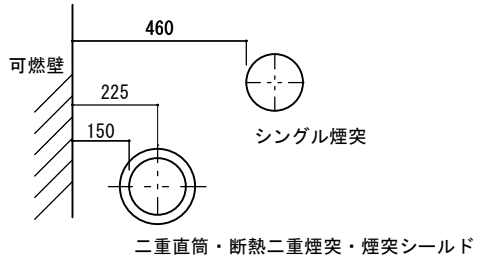

＜煙突の離隔距離＞

＊壁：不燃材とは25mm以上の空気層のある遮熱壁
＊ステージ：仕様は不燃材料で、熱抵抗値R=0.14m2k/w以上の材料、
厚みを確保してください。
＊室内煙突がシングル煙突の場合は、煙突ヒートシールドが必要です。

Nagano and Sohsyo Company Limited
Phone: 0267-32-2353　Fax: 0267-32-2690

SUBJCT	設置参考図	SHEET TITLE	ヘルゴン E-30S
SCALE 1：20	DATE 15\07\21	DRAFT Kobayashi	CON