＊ストーブ等可燃物燃焼部分

ストーブの輻射熱・対流熱により燃焼する可能性のある範囲を表す。
範囲内の下地及び仕上げは、特定不燃材料で仕上げること。
範囲外の下地及び仕上げは、難燃材料で仕上げること。
＊:αはレンガ以外の不燃材遮熱壁の厚みを差します

平 面 図

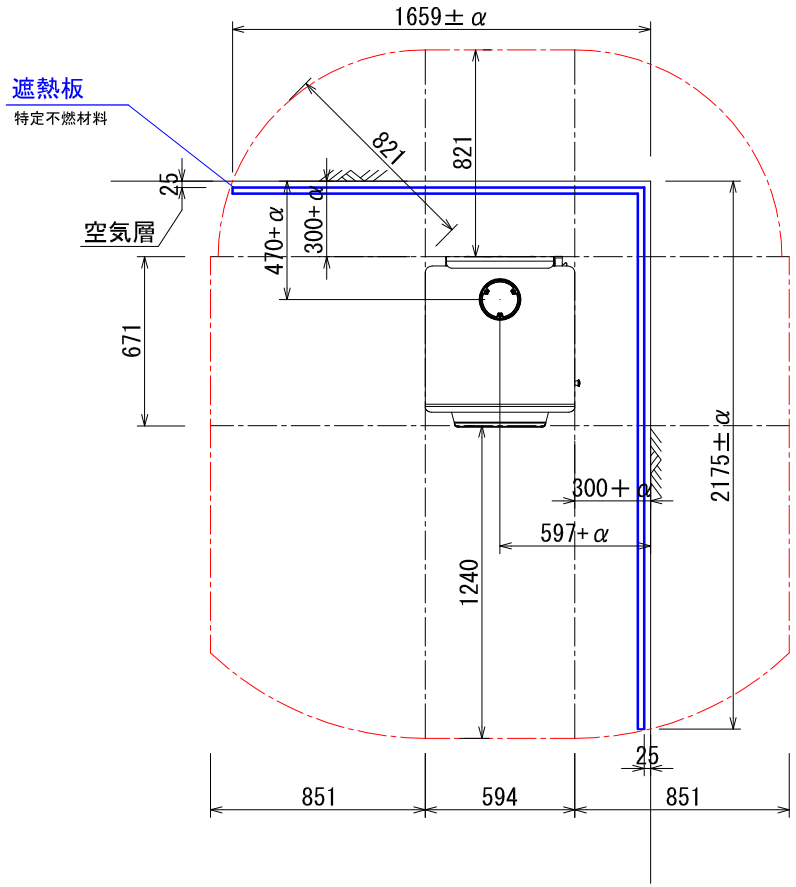

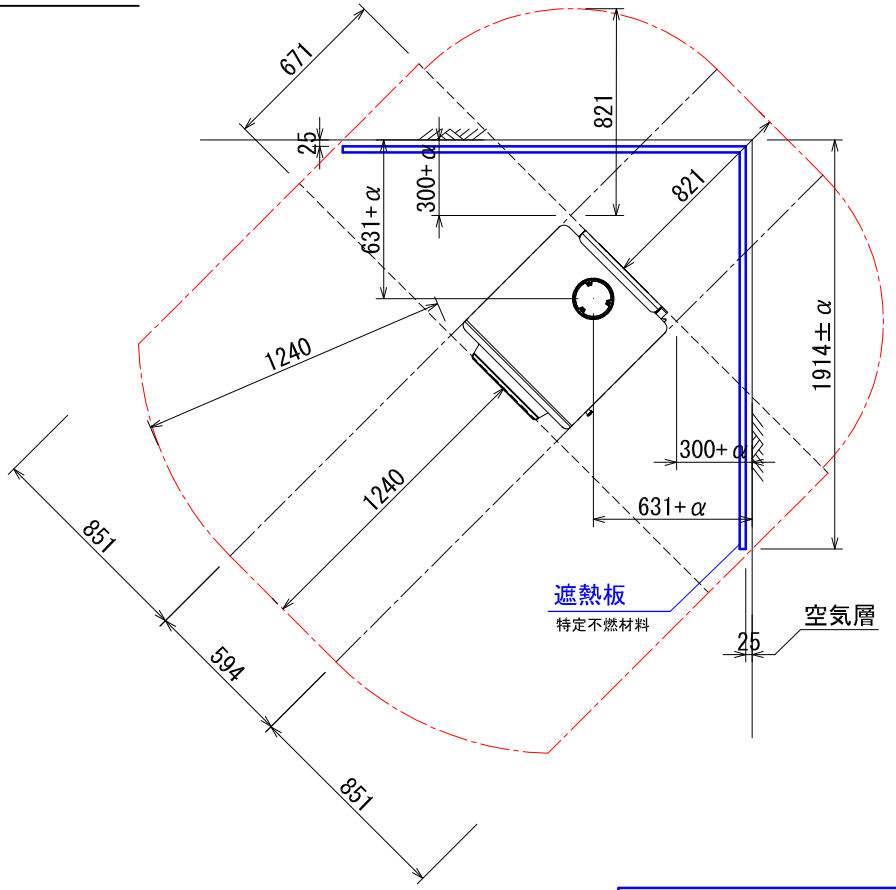

ストーブ等可燃物燃焼部分の壁及び天井の室内に面する部分に対する火熱（輻射熱・対流熱）の影響が上記の図の通り遮熱板を設け、有効に遮断されている場合は、遮熱板の後方は可燃物で仕上げても良い。

2100MI:2100MILLENNIUM　内装制限告示内容に基づくストーブ遮熱寸法と離隔距離一覧

Ａｖ		Ａｈ				Ｈｓ
側面	正面		側面	正面	背面	
286,752mm^2	266,800mm^2	398,574mm^2	851mm	1240mm	821mm	1305mm

Av=ｽﾄｰﾌﾞ鉛直投影面積　Ah=ｽﾄｰﾌﾞ水平投影面積　Ls=ｽﾄｰﾌﾞ等可燃物燃焼水平距離　Hs=ｽﾄｰﾌﾞ等可燃物燃焼垂直距離
Ds=ｽﾄｰﾌﾞ等可燃物燃焼基準距離

＊:αはレンガ以外の不燃材遮熱壁の厚みを差します

図面名	2100MI 内装制限告示内容に 基づく設置図面
縮尺	1/30

ダッチウエストジャパン株式会社

*ストーブ等可燃物燃焼部分

ストーブの輻射熱・対流熱により燃焼する可能性のある範囲を表す。
範囲内の下地及び仕上げは、特定不燃材料で仕上げること。
範囲外の下地及び仕上げは、難燃材料で仕上げること。

側 面 図

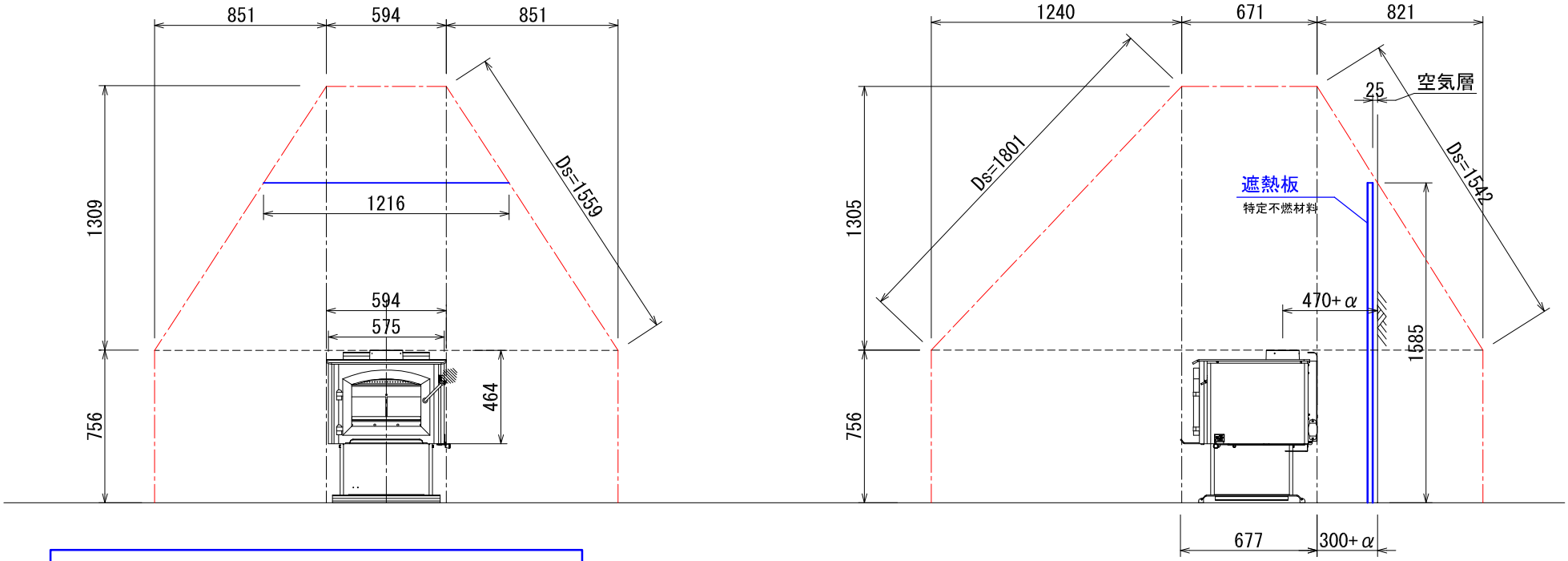

ストーブ等可燃物燃焼部分の壁及び天井の室内に面する部分に対する火熱（輻射熱・対流熱）の影響が上記の図の通り遮熱板を設け、有効に遮断されている場合は、遮熱板の後方は可燃物で仕上げても良い。

*:αはレンガ以外の不燃材遮熱壁の厚みを差します

2100MI:2100MILLENNIUM　内装制限告示内容に基づくストーブ遮熱寸法と離隔距離一覧

Ａｖ		Ａｈ				Ｈｓ
側面	正面		側面	正面	背面	
286,752mm^2	266,800mm^2	398,574mm^2	851mm	1240mm	821mm	1305mm

Av=ｽﾄｰﾌﾞ鉛直投影面積　Ah=ｽﾄｰﾌﾞ水平投影面積　Ls=ｽﾄｰﾌﾞ等可燃物燃焼水平距離　Hs=ｽﾄｰﾌﾞ等可燃物燃焼垂直距離
Ds=ｽﾄｰﾌﾞ等可燃物燃焼基準距離

図　面　名	2100MI 内装制限告示内容に 基づく設置図面
縮　　尺	1/30
ダッチウエストジャパン株式会社	

内装制限告示内容に基づくストーブ遮熱壁寸法と離隔距離計算表

機種 2100MI：2100MILLENNIUM

最大熱出力/時間 **11,100** Kcal/h
12.9 Kw

最大熱出力/　秒 **3.08** Kcal/s

Av ： **ストーブ鉛直投影面積**

Av （側面） ＝ **618** × **464** ＝ **286,752** mm^2

Av （正面／背面）＝ **575** × **464** ＝ **266,800** mm^2

Ah ： **ストーブ水平投影面積**

Ah ＝（ｱｯｼｭﾘｯﾌﾟ、ﾘｱﾋｰﾄｼｰﾙﾄﾞを含めた最大奥行き）×（最大横幅）

Ah ＝ **671** × **594** ＝ **398,574** mm^2

Ls ： **ストーブ等可燃物燃焼水平距離**

Ls （側面） ＝ 1.59 × √Av(側面) ≒ 851 mm

Ls （正面） ＝ 2.4 × √Av(正面/背面) ≒ 1240 mm

Ls （背面） ＝ 1.59 × √Av(正面/背面) ≒ 821 mm

Hs ： **ストーブ等可燃物燃焼垂直距離**

$$Hs = 0.00106 \left(1 + \frac{1000000}{Ah + 80000} \right) Ah \fallingdotseq 1305 \text{ mm}$$

Ds ： **ストーブ等可燃物燃焼基準距離**

Ds ＝ 図面を参照ください。

発熱量、15,480kcal/s 以下 のストーブ

＊ストーブ等可燃物燃焼部分

ストーブの輻射熱・対流熱により燃焼する可能性のある範囲を表す。
範囲内の下地及び仕上げは、特定不燃材料で仕上げること。
範囲外の下地及び仕上げは、難燃材料で仕上げること。
＊:αはレンガ以外の不燃材遮熱壁の厚みを差します

平 面 図

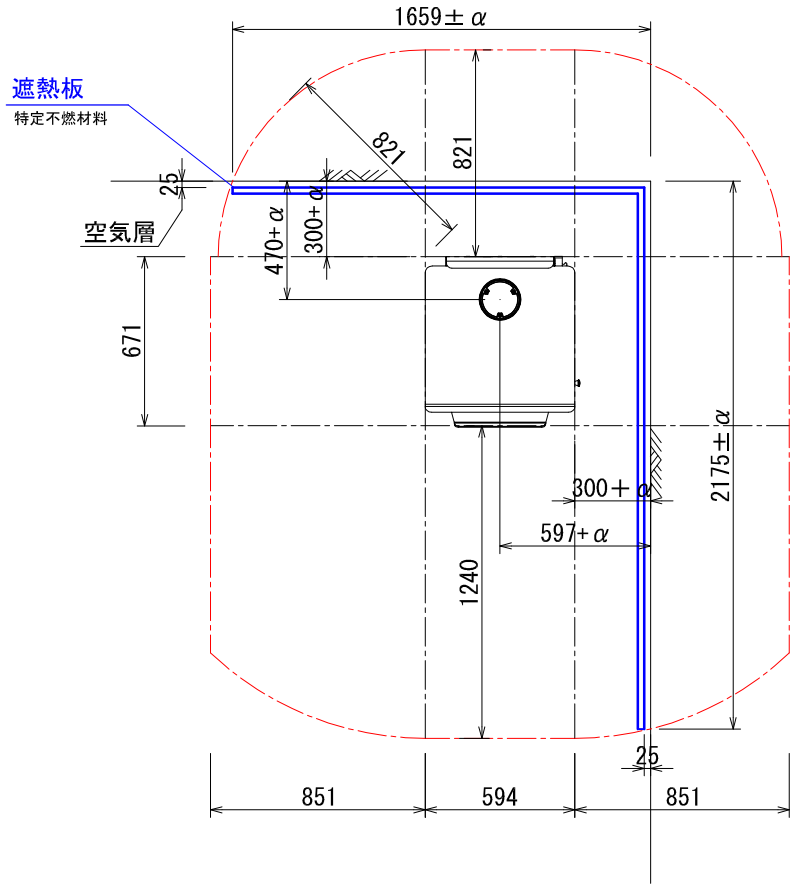

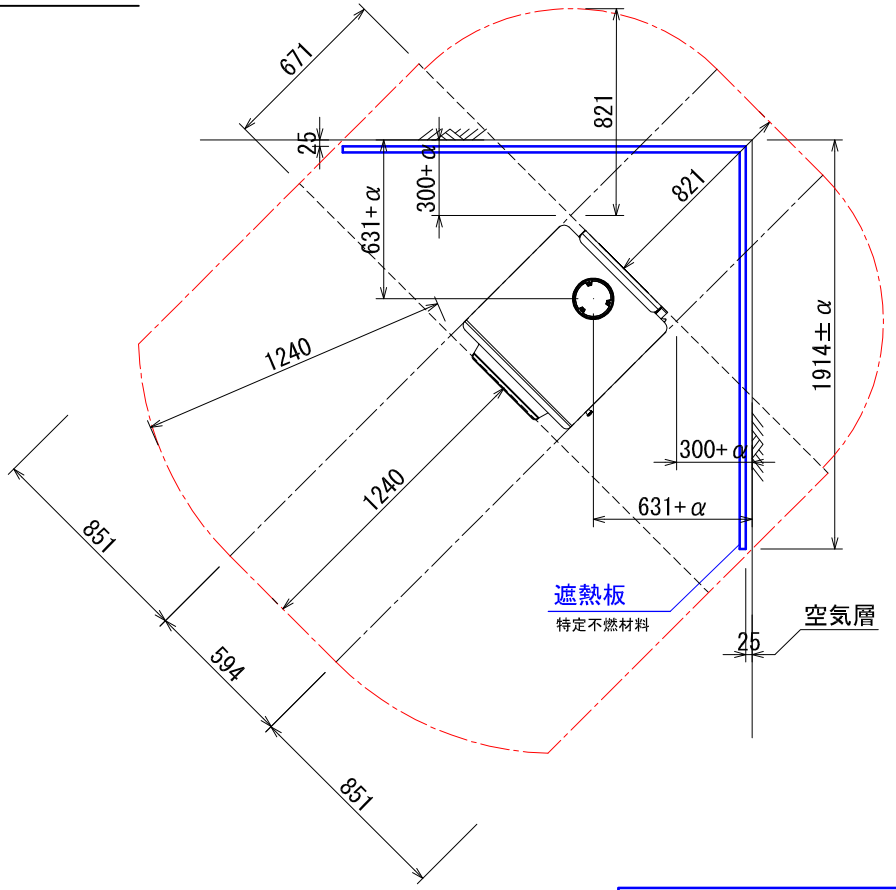

ストーブ等可燃物燃焼部分の壁及び天井の室内に面する部分に対する火熱（輻射熱・対流熱）の影響が上記の図の通り遮熱板を設け、有効に遮断されている場合は、遮熱板の後方は可燃物で仕上げても良い。

2100MIL:2100 MILLENNIUM LEG　内装制限告示内容に基づくストーブ遮熱寸法と離隔距離一覧

Ａｖ		Ａｈ				Ｈｓ
側面	正面		側面	正面	背面	
286,752mm^2	266,800mm^2	398,574mm^2	851mm	1240mm	821mm	1305mm

Av=ｽﾄｰﾌﾞ鉛直投影面積　Ah=ｽﾄｰﾌﾞ水平投影面積　Ls=ｽﾄｰﾌﾞ等可燃物燃焼水平距離　Hs=ｽﾄｰﾌﾞ等可燃物燃焼垂直距離
Ds=ｽﾄｰﾌﾞ等可燃物燃焼基準距離
＊:αはレンガ以外の不燃材遮熱壁の厚みを差します

図面名	2100MIL 内装制限告示内容に 基づく設置図面
縮尺	1/30

ダッチウエストジャパン株式会社

*ストーブ等可燃物燃焼部分

ストーブの輻射熱・対流熱により燃焼する可能性のある範囲を表す。
範囲内の下地及び仕上げは、特定不燃材料で仕上げること。
範囲外の下地及び仕上げは、難燃材料で仕上げること。

側 面 図

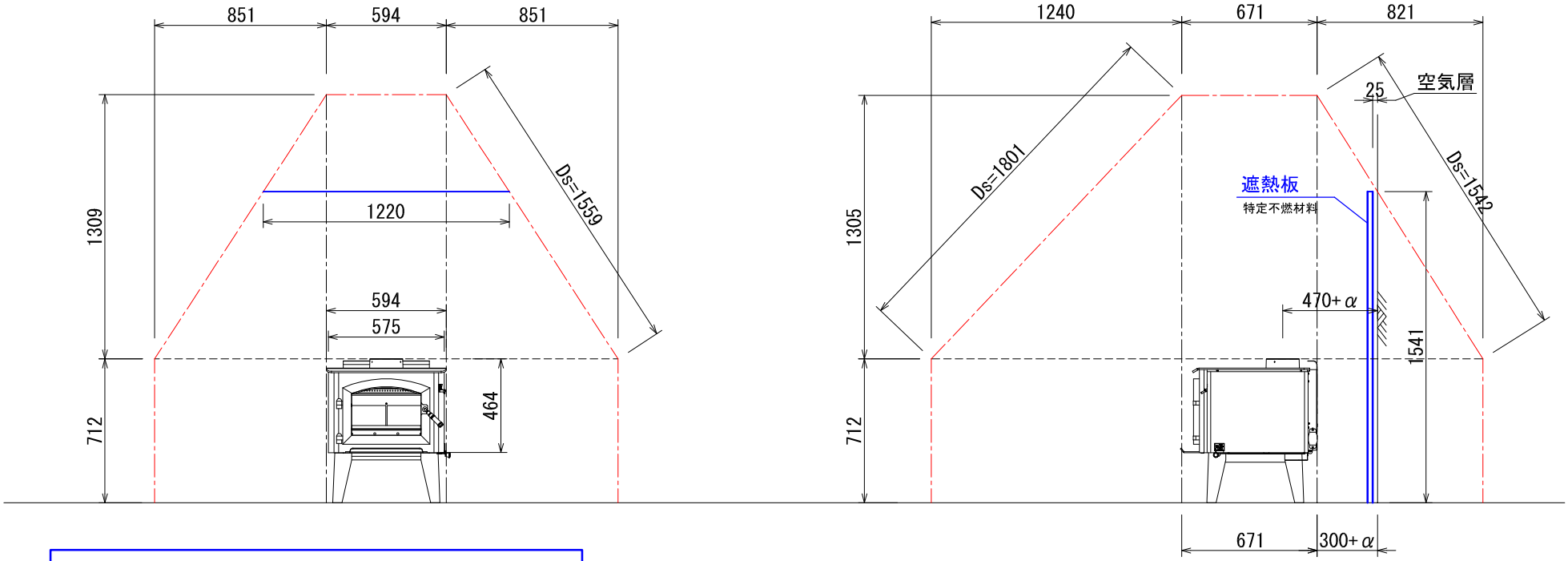

ストーブ等可燃物燃焼部分の壁及び天井の室内に面する部分に対する火熱（輻射熱・対流熱）の影響が上記の図の通り遮熱板を設け、有効に遮断されている場合は、遮熱板の後方は可燃物で仕上げても良い。

*: αはレンガ以外の不燃材遮熱壁の厚みを差します

2100MIL:2100 MILLENNIUM LEG　内装制限告示内容に基づくストーブ遮熱寸法と離隔距離一覧

Ａｖ		Ａｈ				Ｈｓ
側面	正面		側面	正面	背面	
286,752mm^2	266,800mm^2	398,574mm^2	851mm	1240mm	821mm	1305mm

Av=ｽﾄｰﾌﾞ鉛直投影面積　Ah=ｽﾄｰﾌﾞ水平投影面積　Ls=ｽﾄｰﾌﾞ等可燃物燃焼水平距離　Hs=ｽﾄｰﾌﾞ等可燃物燃焼垂直距離
Ds=ｽﾄｰﾌﾞ等可燃物燃焼基準距離

図　面　名	2100MIL 内装制限告示内容に 基づく設置図面
縮　　尺	1/30
ダッチウエストジャパン株式会社	

内装制限告示内容に基づくストーブ遮熱壁寸法と離隔距離計算表

機種 2100MIL : 2100MILLENNIUM LEG

最大熱出力/時間 **11,100** Kcal/h

12.9 Kw

最大熱出力/　秒 **3.08** Kcal/s

Av : **ストーブ鉛直投影面積**

Av （側面） ＝ **618** × **464** ＝ **286,752** mm^2

Av （正面／背面）＝ **575** × **464** ＝ **266,800** mm^2

Ah : **ストーブ水平投影面積**

Ah ＝（ｱｯｼｭﾘｯﾌﾟ、ﾘｱﾋｰﾄｼｰﾙﾄﾞを含めた最大奥行き）×（最大横幅）

Ah ＝ **671** × **594** ＝ **398,574** mm^2

Ls : **ストーブ等可燃物燃焼水平距離**

Ls （側面） ＝ 1.59 × √Av(側面) ≒ 851 mm

Ls （正面） ＝ 2.4 × √Av(正面/背面) ≒ 1240 mm

Ls （背面） ＝ 1.59 × √Av(正面/背面) ≒ 821 mm

Hs : **ストーブ等可燃物燃焼垂直距離**

$$Hs = 0.00106 \left(1 + \frac{1000000}{Ah + 80000} \right) Ah \fallingdotseq 1305 \text{ mm}$$

Ds : **ストーブ等可燃物燃焼基準距離**

Ds ＝ 図面を参照ください。

発熱量、15,480kcal/s 以下 のストーブ